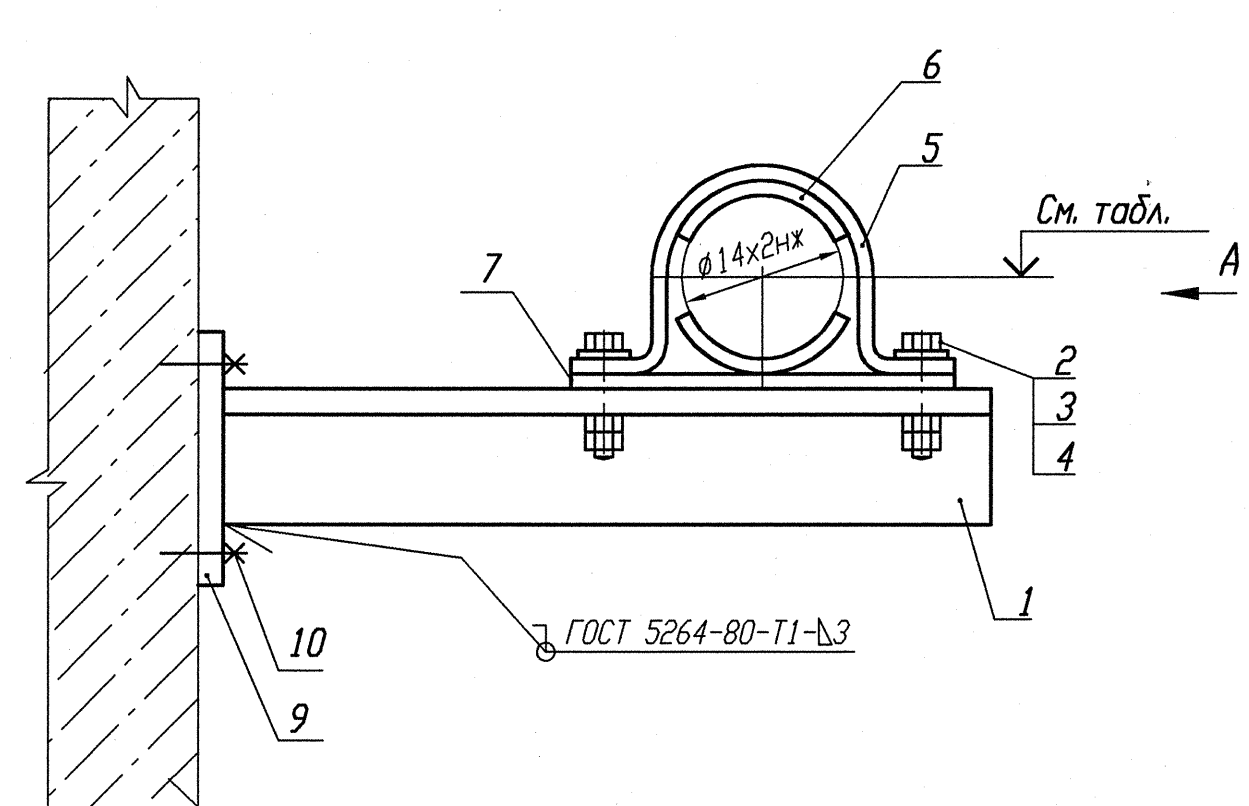

Деталь поз. 5 (Lр=130)

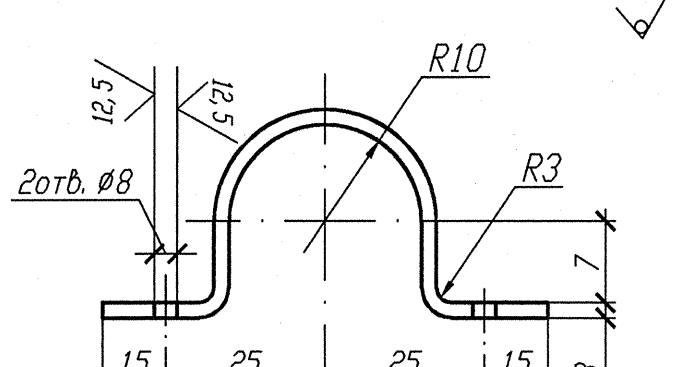

Деталь поз. 6

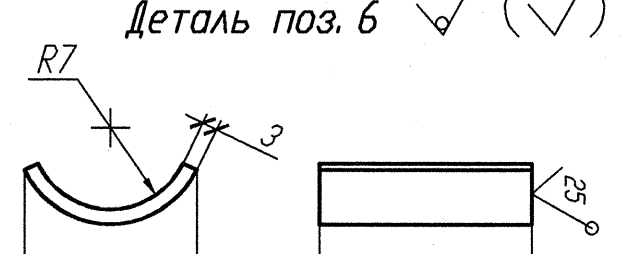

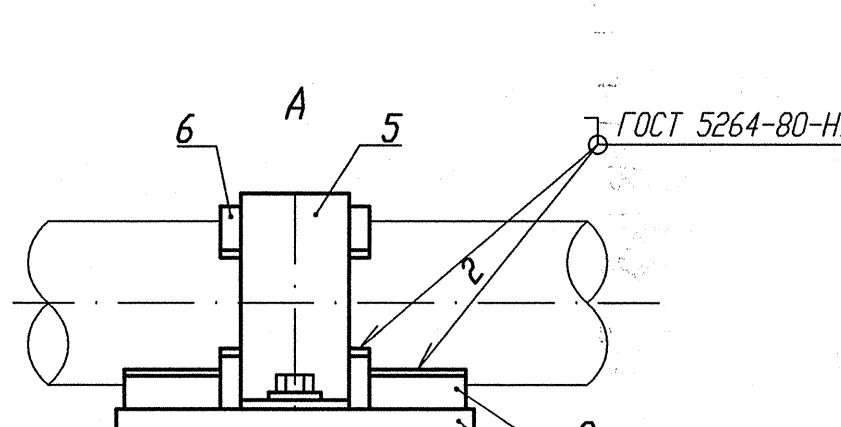

Деталь поз. 8

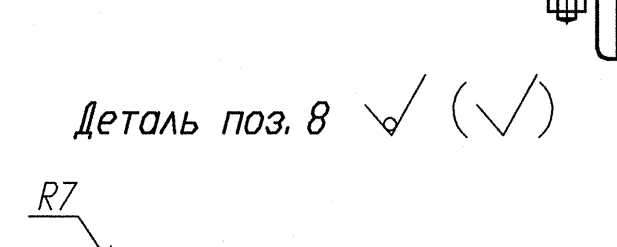

Деталь поз. 9

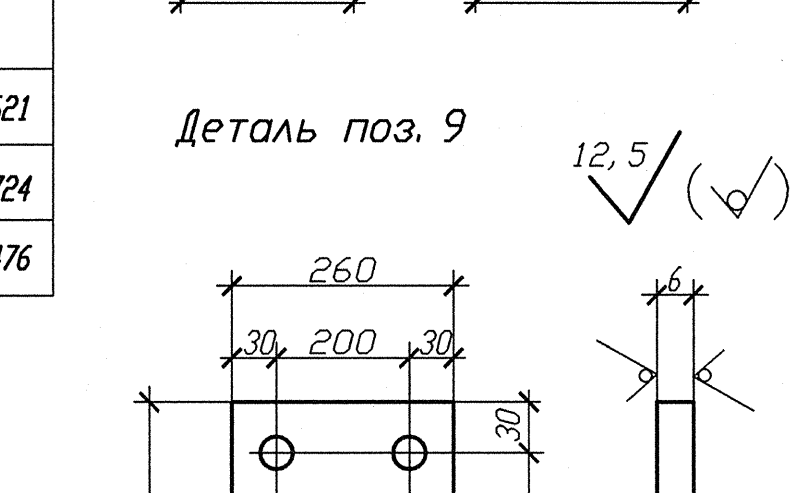

N опоры	Рабочее состояние						Холодное состояние						Сейсмическое состояние						Отметка трубопровода
	Усилия, кН			Моменты, кН.м			Усилия, кН			Моменты, кН.м			Усилия , кН			Моменты, кН.м			
	Px	Py	Pz	Mx	My	Mz	Px	Py	Pz	Mx	My	Mz	Px	Py	Pz	Mx	My	Mz	
3TV10Y182	-0,148	-0,017	-0,188	0	0,002	0,012	0,001	0	-0,207	0,001	0,004	0	0,047	0,019	0,017	0	0,001	0,001	+14,621
3TV10Y333	-0,106	0,021	-0,185	0	0,007	-0,012	0,004	0	-0,202	0,001	0,008	0	0,047	0,020	0,018	0	0,001	0,001	+14,724
3TV10Y457	-0,167	0,038	-0,226	0	0,011	-0,022	-0,004	0	-0,204	0	0,009	0	0,048	0,020	0,018	0	0,001	0,002	+14,476

1 Привязку опоры смотри изометрический чертеж 3TV11Z17, 3TV11Z28, 3TV11Z42.
2 Сварку производить по ГОСТ 5264-80.
3 Отметка трубопровода подлежит уточнению в соответствии с уклоном трубопровода.
4 Максимальная нагрузка на опору Р дана с учетом сейсмического воздействия.
5 Спецификация составлена на одну опору.
6 Изготовить три комплекта.

Спецификация деталей

Поз.	Обозначение	Наименование	Кол.	Материал	Масса, кг ед.	Масса, кг общ.	Примечание
1	ГОСТ 8509-93	Уголок В 35х35х4 l=560	1	Ст 3 пс 2-сб ГОСТ 535-2005	1,176	1,176	
2	ГОСТ 7798-70	Болт М6-6gх30.56.35	2	35 ГОСТ 1050-88	0,009	0,018	
3	ГОСТ 11371-78	Шайба А.6х2.02.Ст3пс	2	ОК360В-2-IV-Ст3пс ГОСТ 16523-97	0,0014	0,0028	
4	ГОСТ 5915-70	Гайка М6-6Н.8.35	4	35 ГОСТ 1050-88	0,0026	0,0104	
5	БК-1998784	Полухомут Б-ПН-3х130х30	1	ОК360В-4-IV-Ст3сп-сб ГОСТ 16523-97	0,08	0,08	
6	БК-1998785	Прокладка Б-ПН-3х22х50	2	12Х18Н10Т-МА ГОСТ 5582-75	0,03	0,06	
7	ГОСТ 19903-74	Лист Б-ПН 3х150х80	1	ОК360В-4-IV-Ст3сп-сб ГОСТ 16523-97	0,283	0,283	
8	БК-1998786	Упор Б-ПН-3х22х50	2	12Х18Н10Т-МА ГОСТ 5582-75	0,03	0,06	
9	ГОСТ 19903-74	Лист Б-ПН 6х210х260	1	Ст 3 сп 5-сб ГОСТ 14637-89	2,5717	2,5717	
10	ГОСТ 28778-90	Болт БСР 10х100 У3	4	Сборный	0,0906	0,3624	
	ГОСТ 2246-70	Проволока		СВ-04Х19Н11М3		-	
	ГОСТ 9467-75	Электроды		УОНИИ 13/45		-	
				Итого:		4,624	

АРХИВНЫЙ ЭКЗЕМПЛЯР

Инв. N подл. R3.03732.1.0.13
Лист 141

Изм.	Кол. уч.	Лист	N док.	Подпись	Дата
Инж. Ск.		Случевская			12.02
Пров. инж. 1к.		Шабинский			12.02
Пров. вед. инж.		Махотина			12.02
Н. контр.		Краснояров			13.02

R3.TV10.3095.013.03.00.059

Ростовская АЭС Блок 3

Редукторное отделение
Герметичная часть
Трубопроводы отбора проб
Рр больше 2,2 МПа

Стадия	Лист	Листов
Р		1

Опора неподвижная
3TV10Y182, 3TV10Y333, 3TV10Y457.

ОАО "НИАЭП" 2013

Взам. инв. N
Подп. и дата 12.03.13
Инв. N подл. R3.03732.1.0.13

Формат А4х3